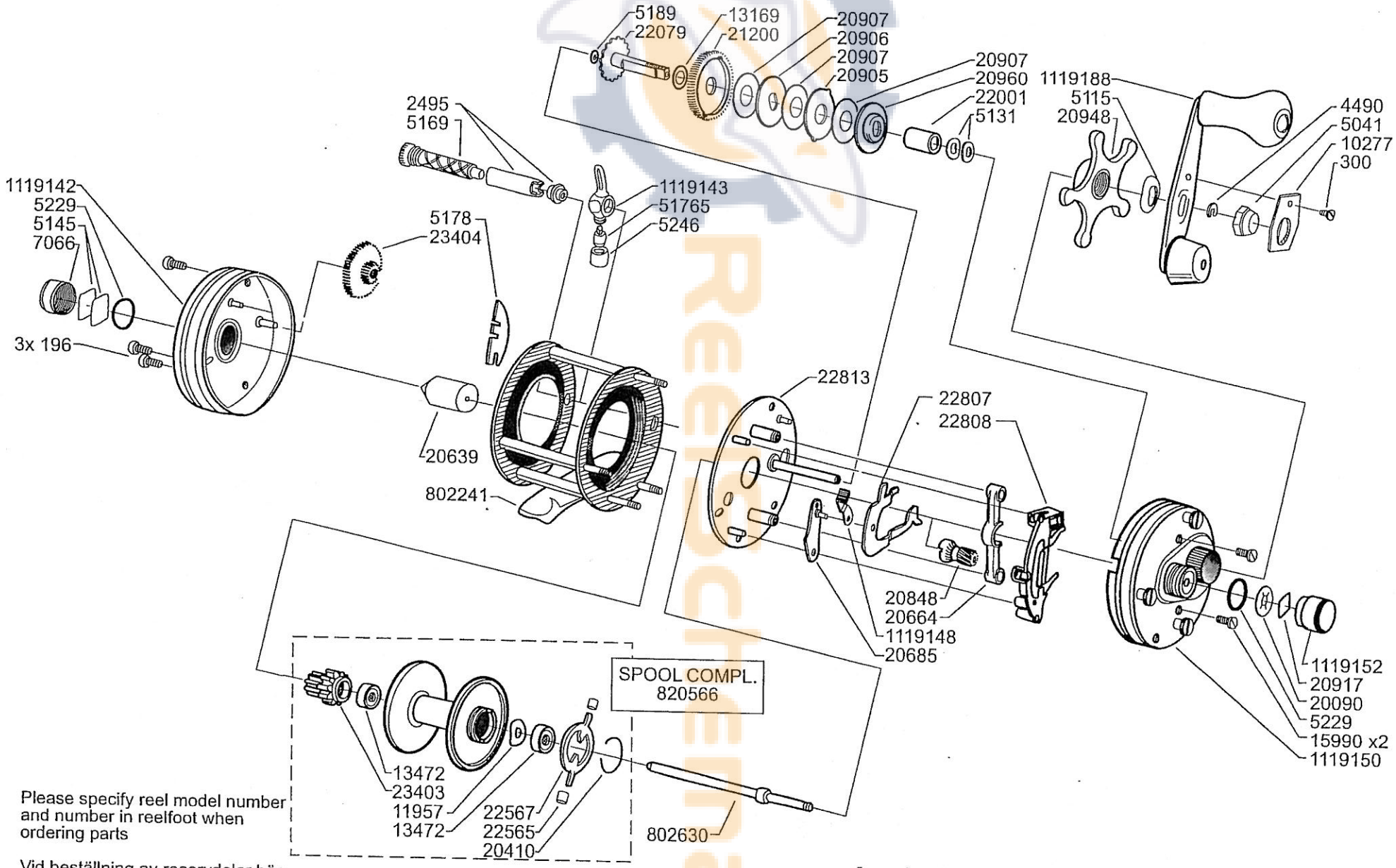

Please specify reel model number and number in reelfoot when ordering parts

Vid beställning av reservdelar bör alltid rulltyp och nummer-beteckning under rullfoten anges

Ambassadeur 5500 CDL 15 00

1119179 (Black/Gold)

34-12488-0